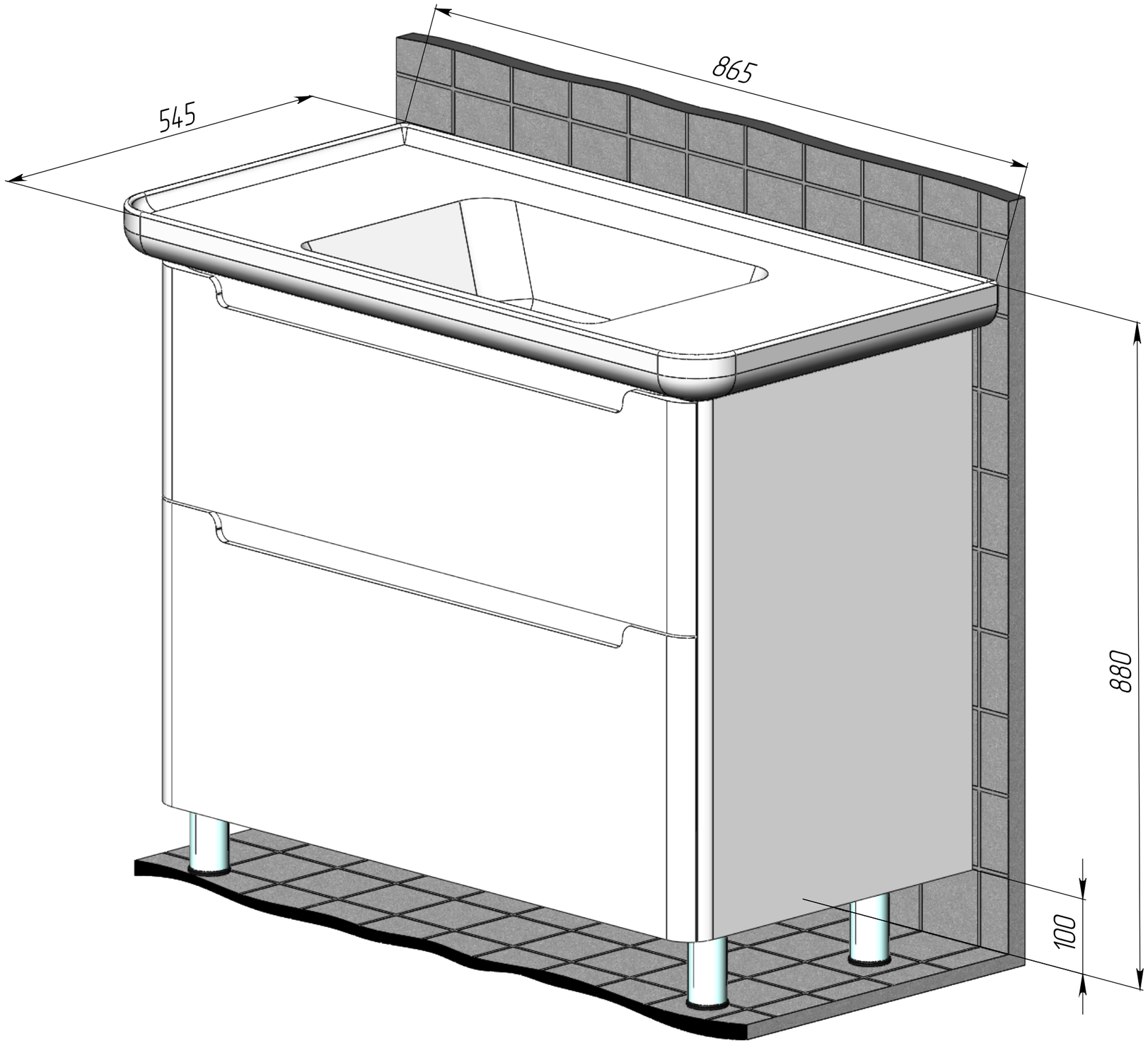
865
545
880
100