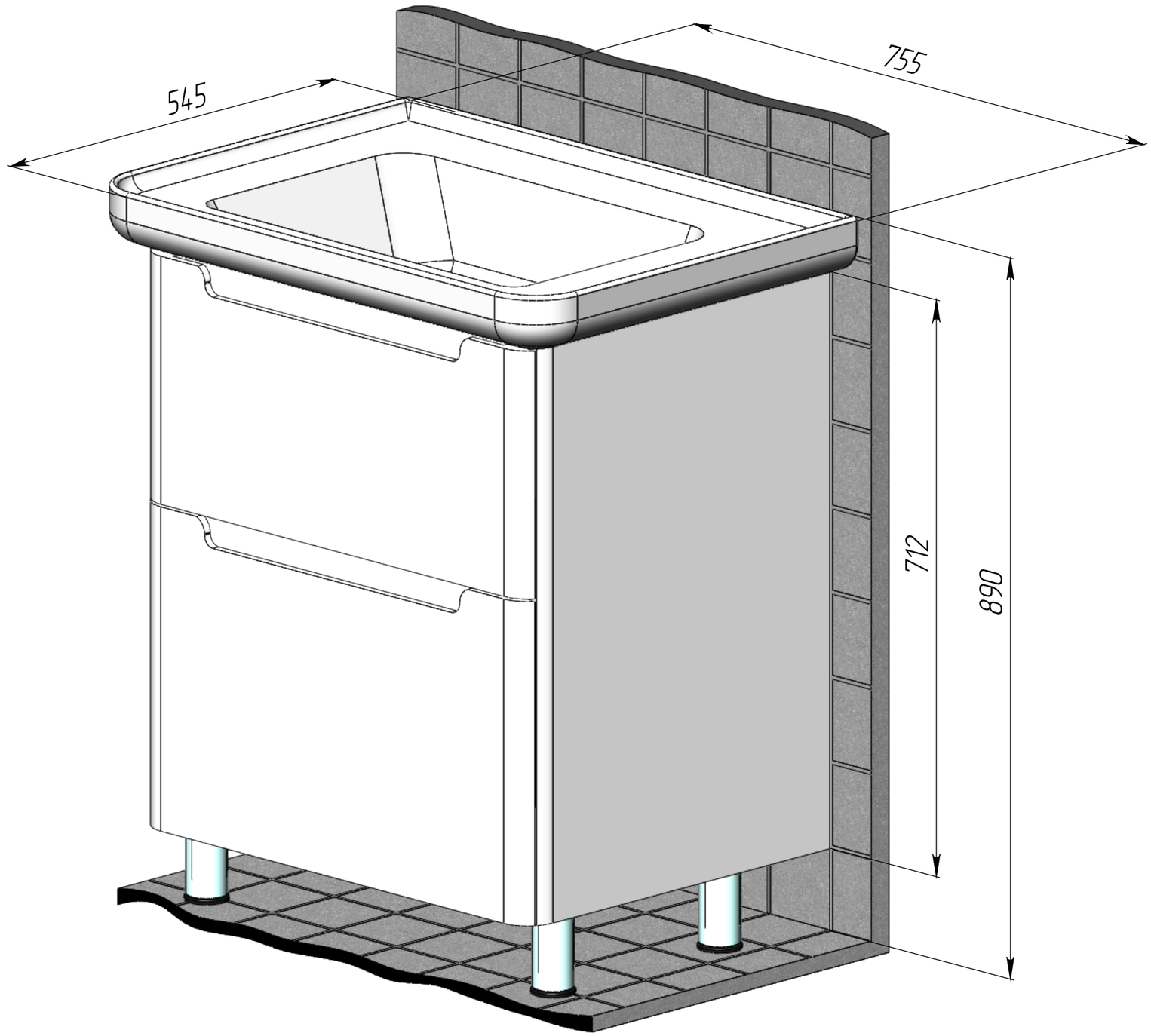
545
755
712
890