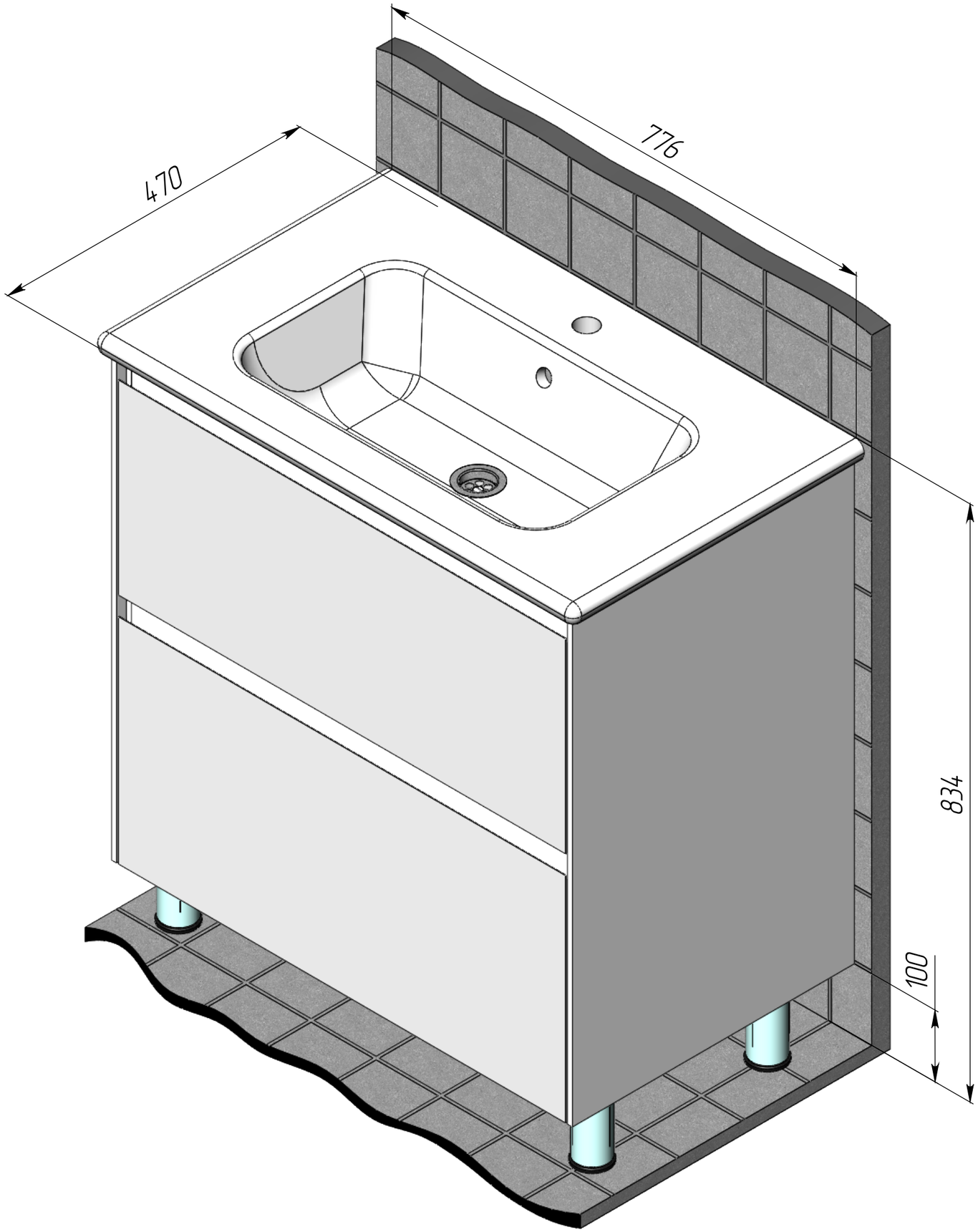
470
776
834
100