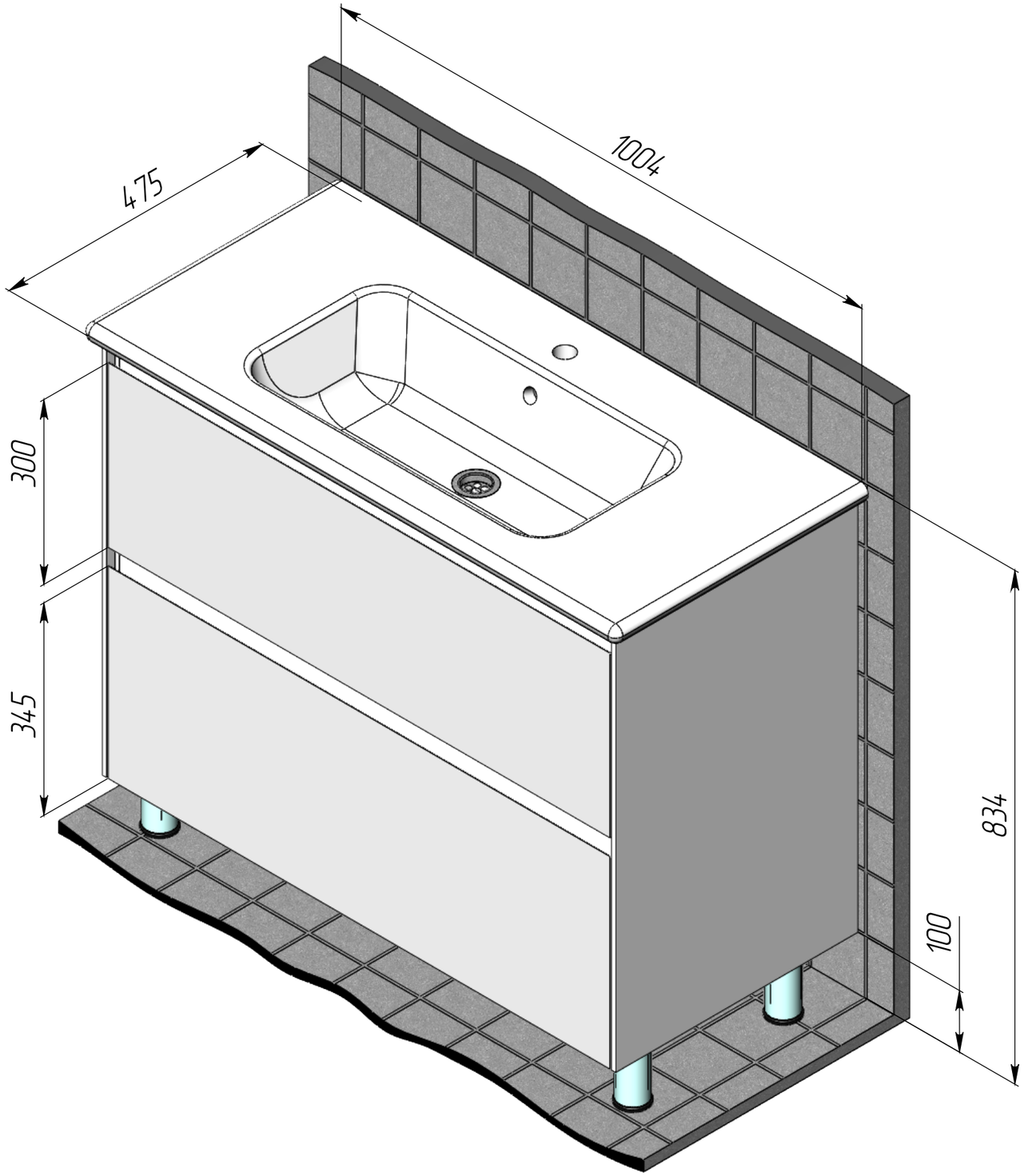
1004
475
300
345
834
100