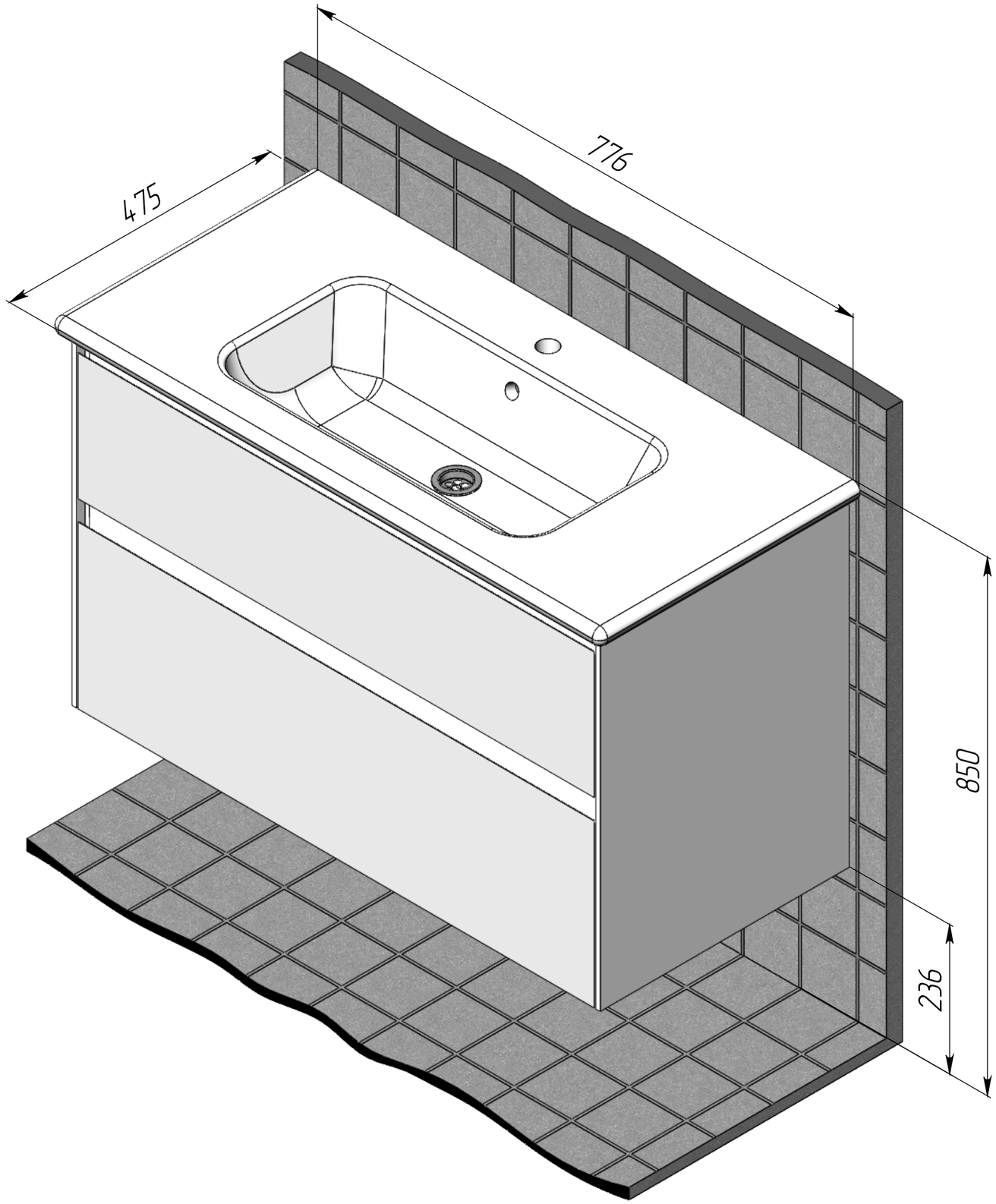
776
475
850
236