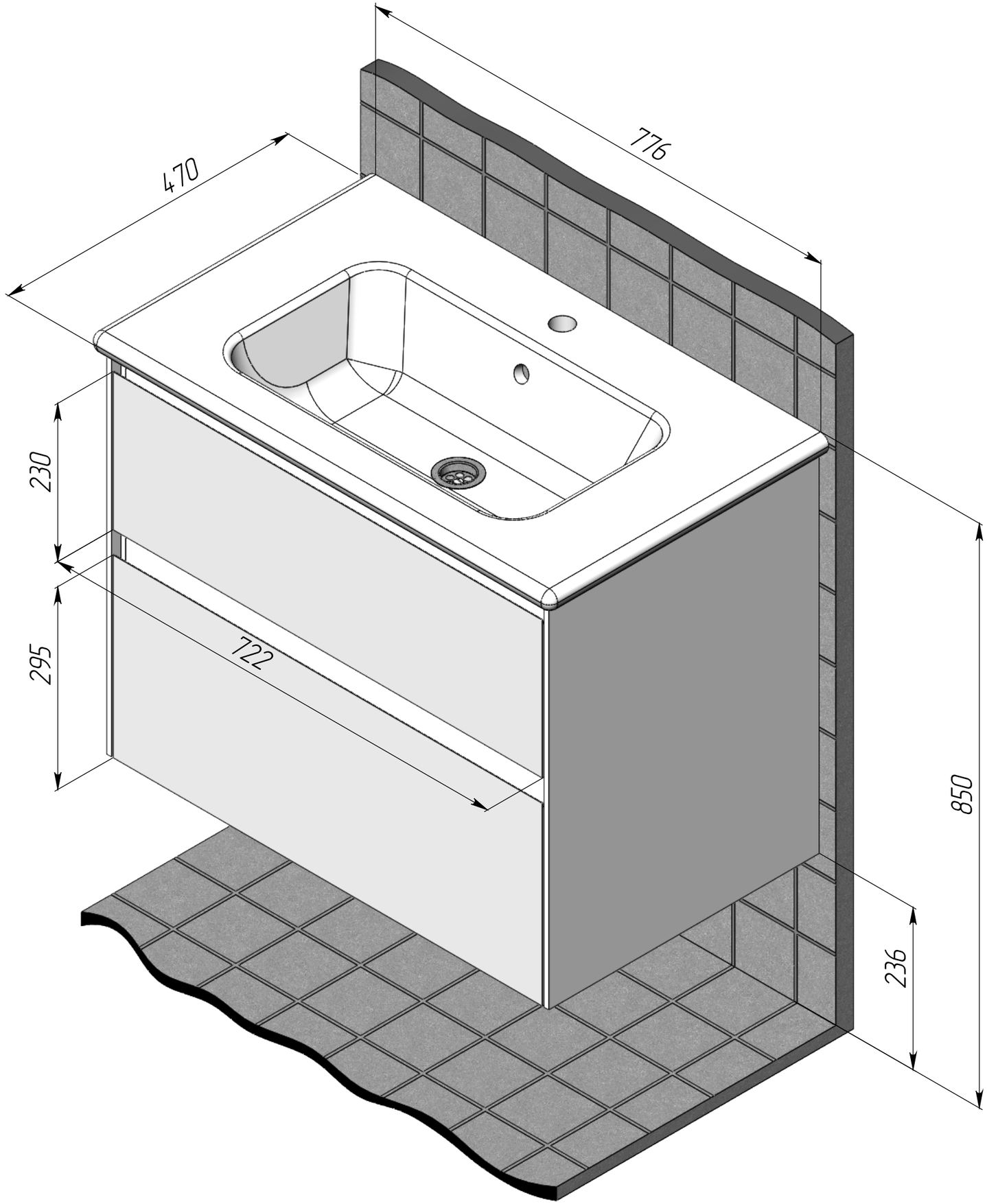
470
776
230
295
722
850
236