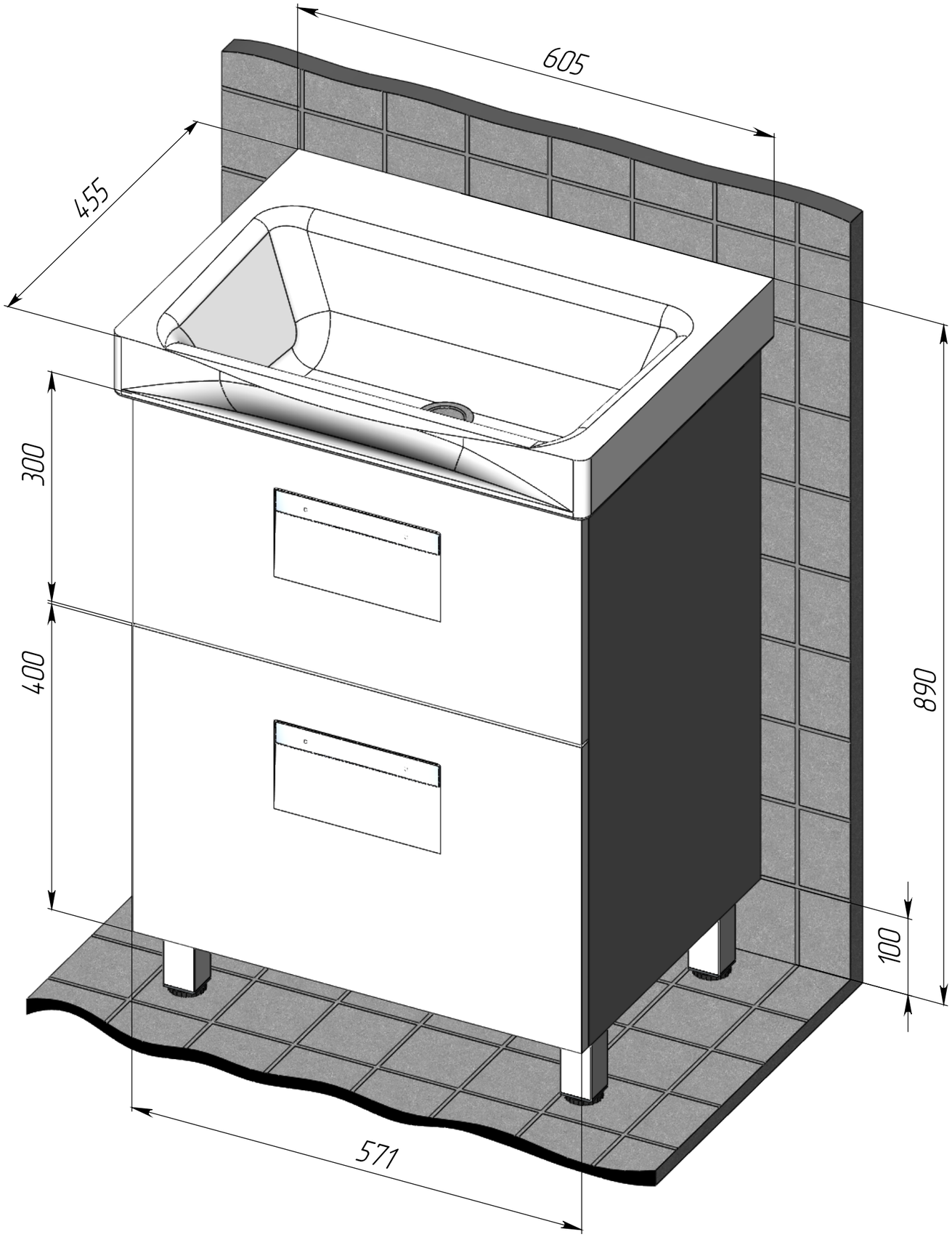
605
455
300
400
890
100
571