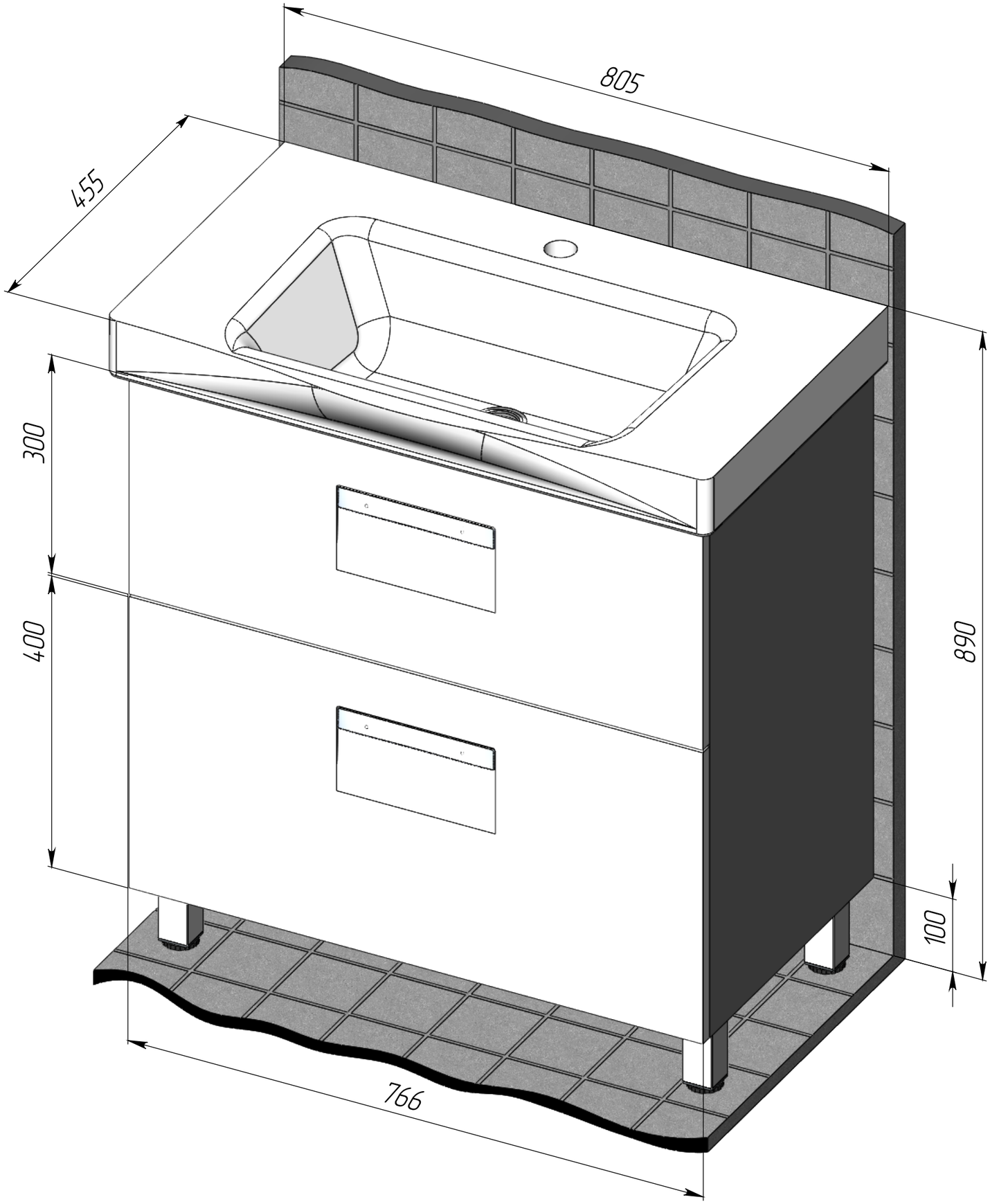
805
455
300
400
890
100
766