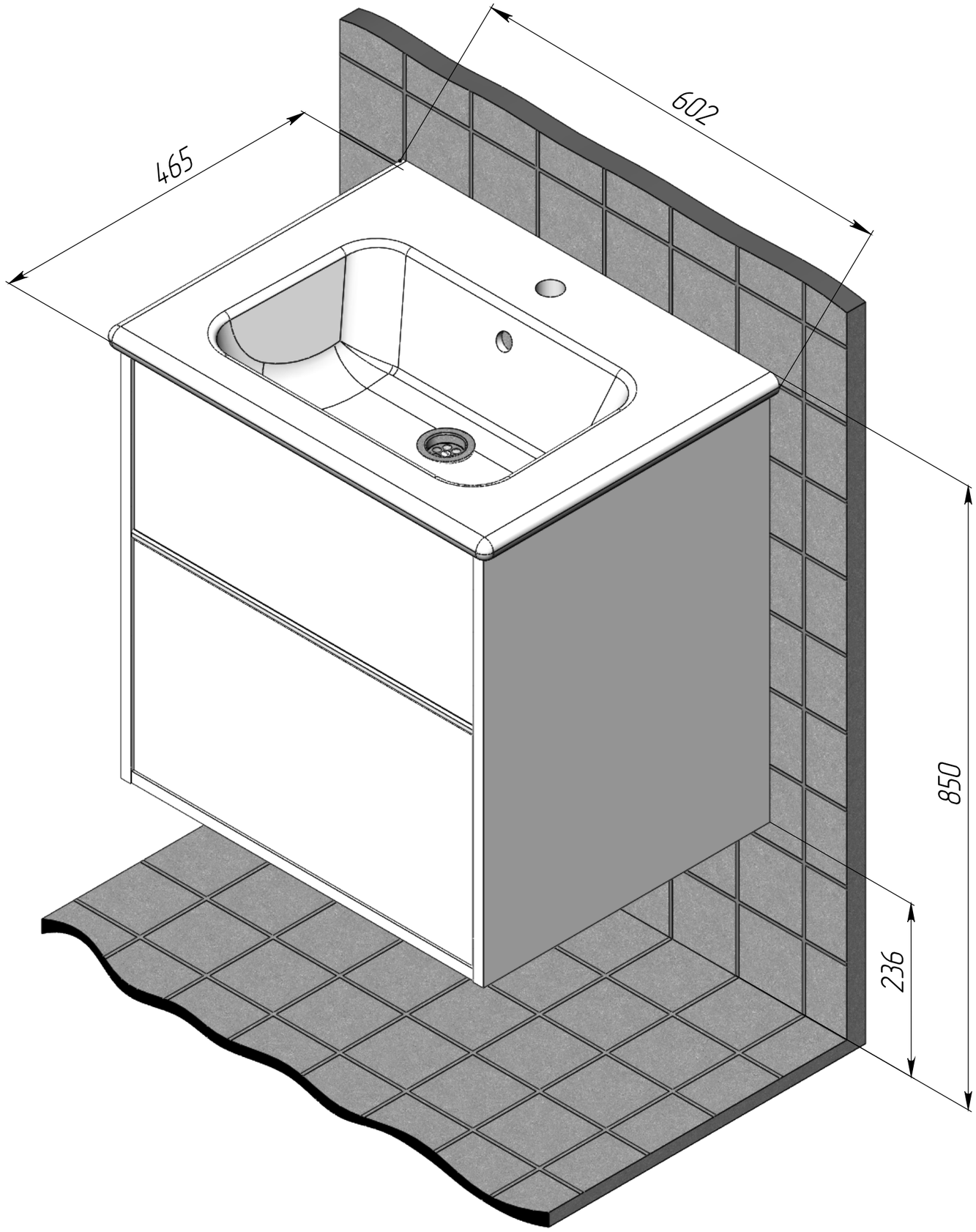
602
465
850
236