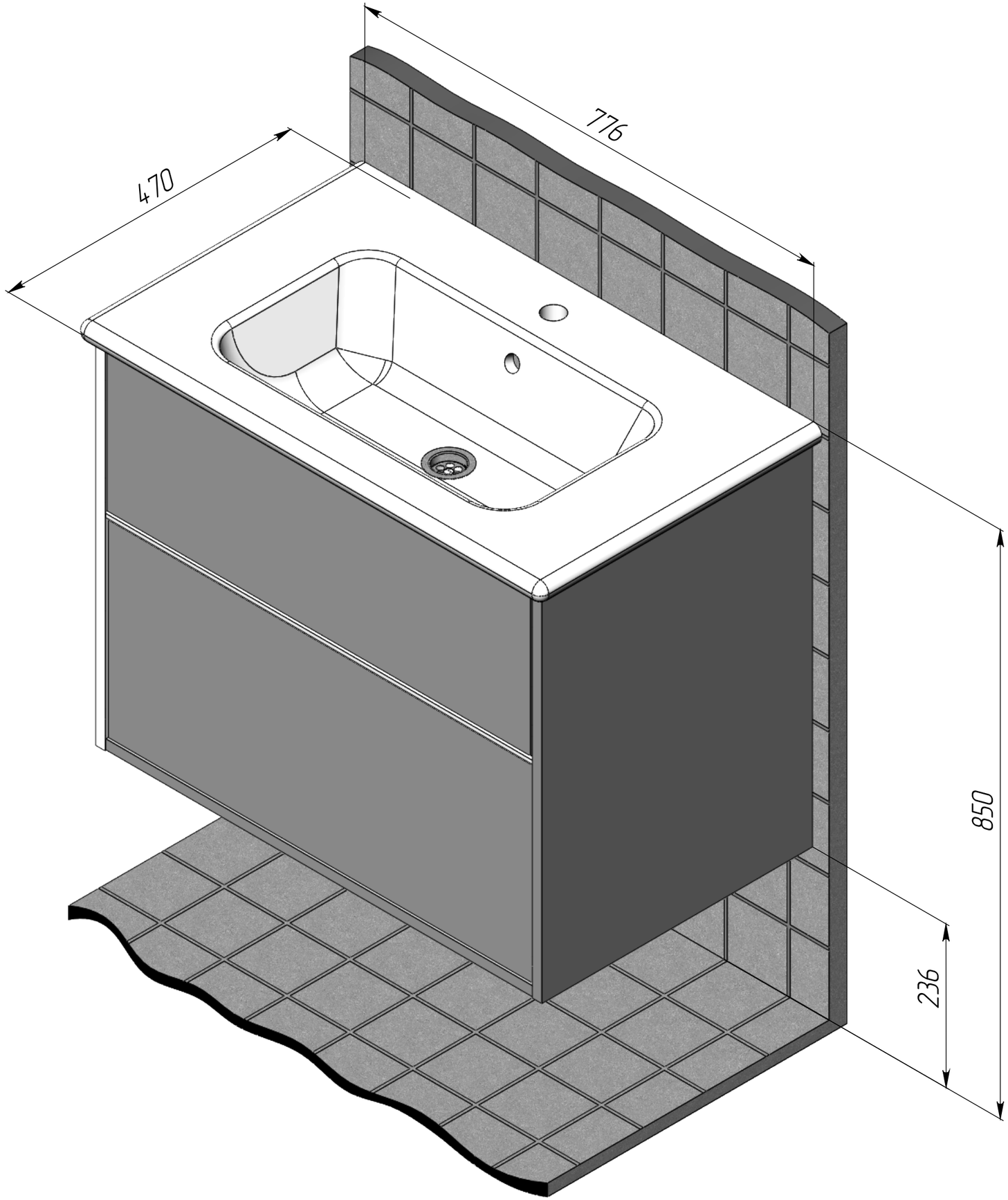
776
470
850
236