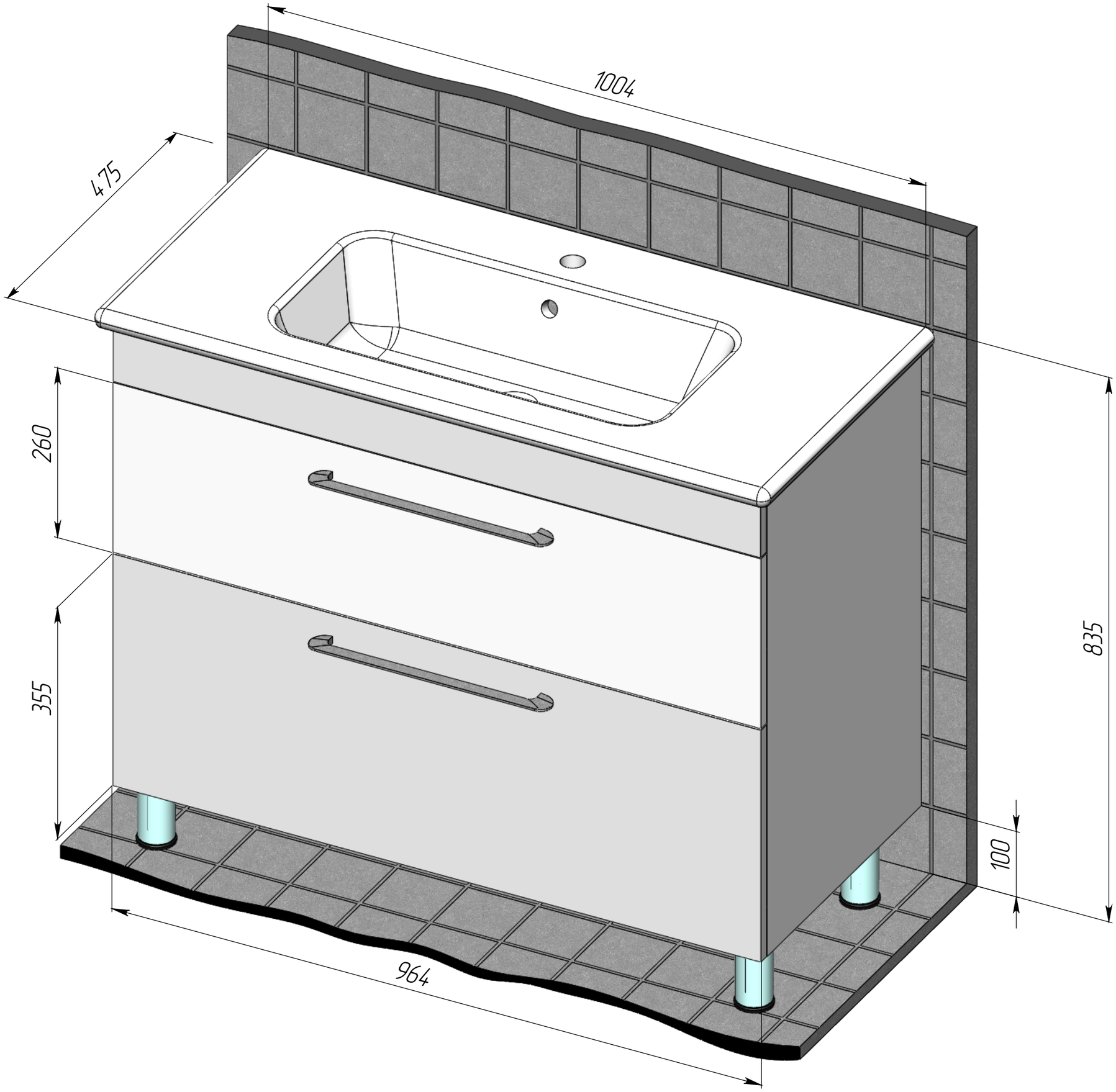
1004
475
260
355
835
100
964