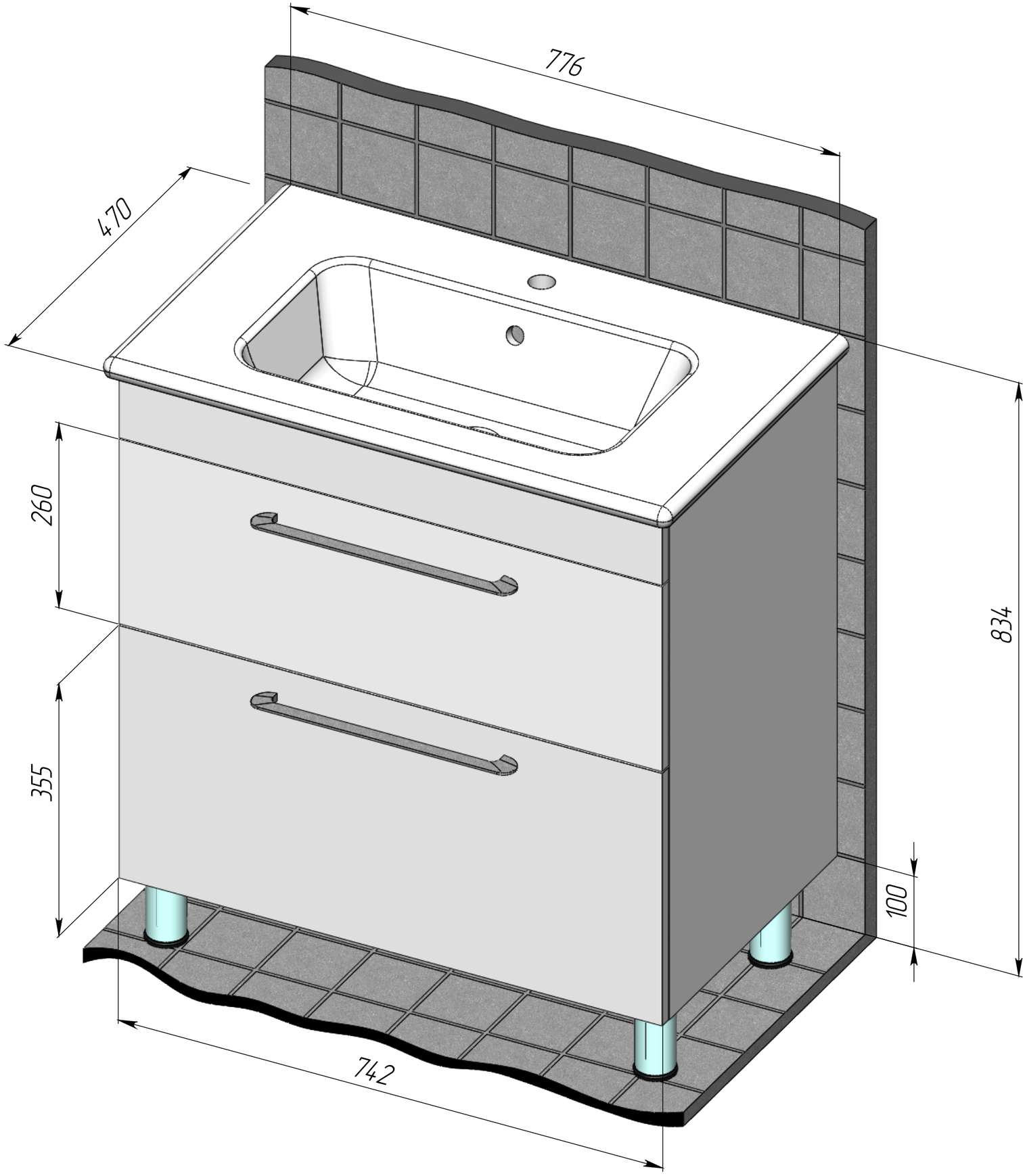
776
470
260
355
834
100
742